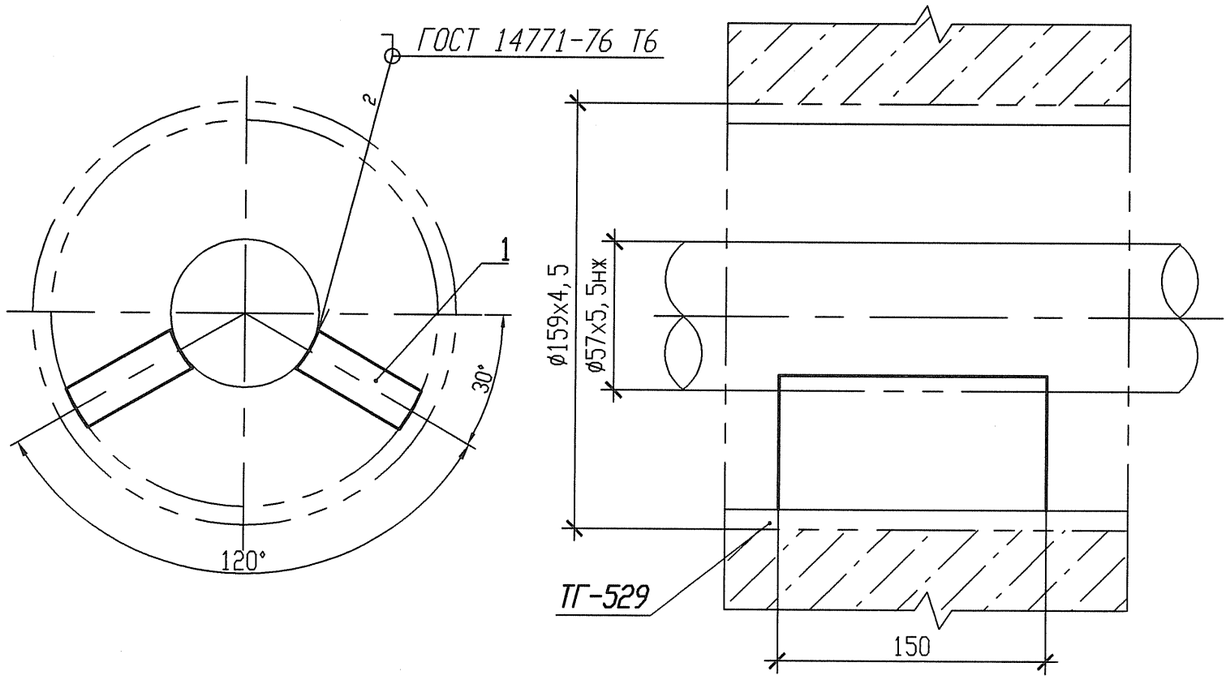

ДЕТАЛЬ ПОЗ. 1

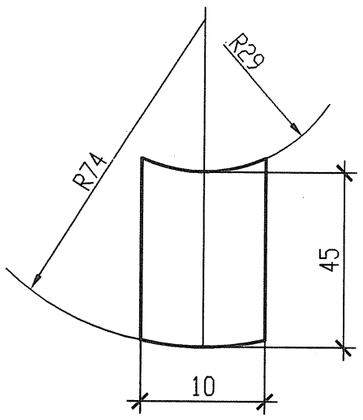

1 Привязку опоры смотри 3ТС10Z25
2 Изготовить один комплект.

Спецификация деталей

Поз.	Обозначение	Наименование	Кол.	Материал	Масса, кг ед.	Масса, кг общ.	Приме-чание
1	ГОСТ 19903-74	Лист Б-ПН 10х150х45	2	12Х18Н10Т ГОСТ 7350-77	0, 5299	1, 0598	
	ГОСТ 2246-70	Проволока		СВ-04Х19Н11М3			
				Итого:		1, 0598	

АРХИВНЫЙ ЭКЗЕМПЛЯР

Изм.	Кол. уч.	Лист	Nдок.	Подпись	Дата
Инж. 2к.		Сидоренко			17.05
Пров. инж. 2к.		Случевская			17.05
Пров. вед. инж.		Махотина			17.05
Нач. гр.		Хубрев			17.05
Н. контр.		Краснояров			25.05

Инв. N подл. R3. 03733. 1. 0. 13
Лист 414

R3. TC10. 3071. 013. 01. 00. 006

Ростовская АЭС Блок 3

Реакторное отделение Герметичная часть Трубопроводы байпасной очистки воды I контура Pр больше 2. 2 МПа	Стадия	Лист	Листов
	Р	1	1
Опора скальзящая направляющая (проходка) 3ТС10Y092	ОАО "НИАЭП" 2012		

Инв. N подл. | Подп. и дата | Взам. инв. N
R3. 03733. 1. 0. 13

Формат А3